BLOC PLANELLE 5x20x40 à enduire

Granulats courants

CARACTERISTIQUES DU BLOC STANDARD		
	Dimensions modulaires	Dimension de fabrication
Hauteur H	200 mm	190 +3/-5mm
Epaisseur E	50 mm	50 +3/-5mm
Longueur L	400 mm	394 +3/-5mm
Section Nette	133 cm²	
Section Brute	197 cm²	
Nombre Alvéoles/Rangées	4 alvéoles / 1 rangée	
Poids moyen	5.5 kg	

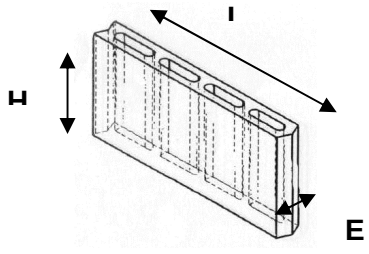

Présentation générale du bloc planelle

BLOC STANDARD

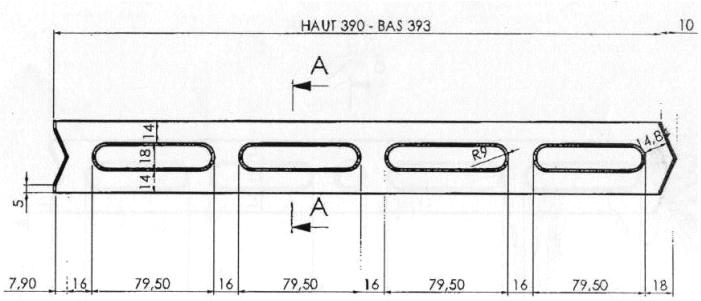

BLOC1/2

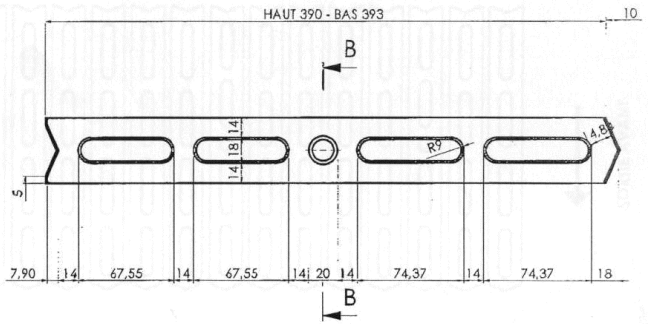

PALETTISATION		
Type de blocs	Nbre de blocs par palette*	Masse palette*
Bloc Standard	162	-
Bloc 1/2	36	-
Total	198	1150 kg

* à titre informatif

NORMES
• NF EN 771-3 (P 12-023-1) • NF P 12-023-2 (Complément National) • DTU 20.1 (P10-202)
CLASSE DE RESISTANCE
B40

TYPE BLOCS	UTILISATION	QUANTITE PAR ML	AVANTAGES
Bloc Standard	• Coffrage et habillage extérieur des chaînages horizontaux au niveau des planchers • Possibilité d'utilisation pour bordure de jardin, paillasse, habillage sanitaire	2.5	▪ Facilité de mise en place par ses emboîtements ▪ Gain de temps ▪ Evite le coffrage bois ▪ Suppression des ponts thermiques ▪ Réduit les risques de fissurations d'enduits
Bloc 1/2	• Bloc de coupe, peut être utilisé en demi-bloc	/	

Teralta Granulat Béton Réunion
2 rue Amiral Bouvet
CS 91099
97829 Le Port Cedex

T +262(0) 262 42 69 69
F + 262(0) 262 42 69 70

www.teralta-crh.com

S.A.S au capital de 397 380 euros
Siren : 329 557 359 – R.C.S Saint Denis 84 B 82